Machine Translated by Google

BG

BURNiT by SUNSYSTEM

Pelletipõleti

PELL V.2 seeria

# TEHNILINE PASS
# PAIGALDUS JA KASUTAMINE JUHISED VOLITATUD PAIGALDAJALE

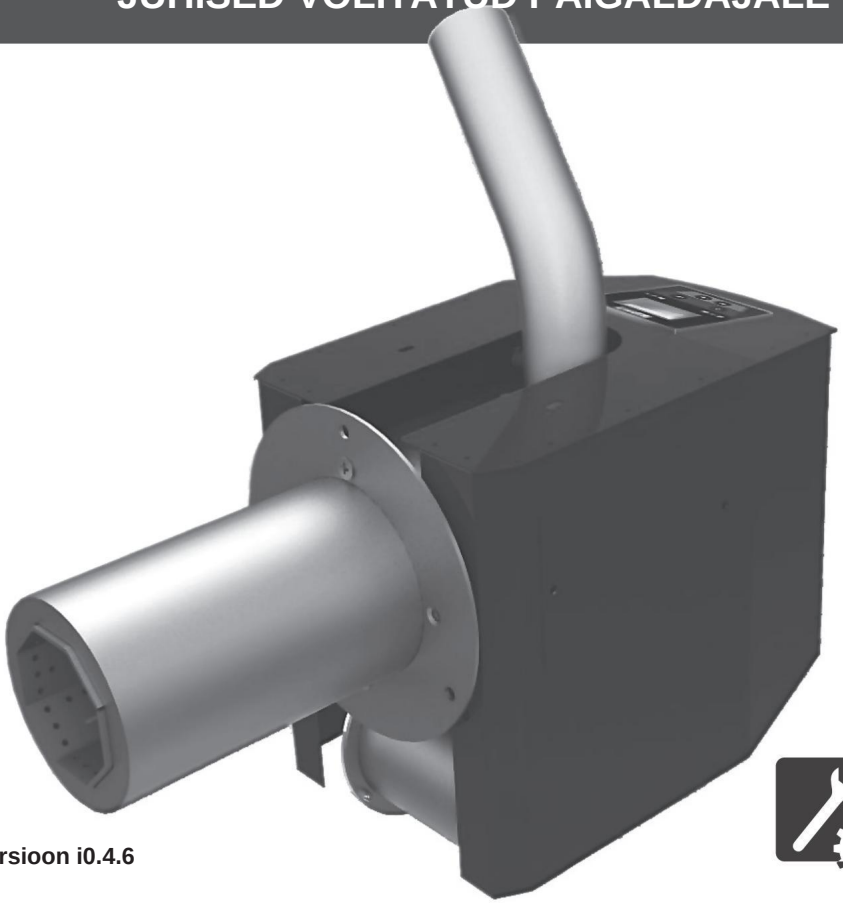

Versioon i0.4.6

Machine Translated by Google



## SISUKORD

**1. SÜMBOLITE SELGITUS JA OHUTUSJUHISED** ..... 4

**2. TOOTE KIRJELDUS** ..... ..... 6

**3. KÜTUS** ..... ..... ..... 7

4. PÕLETI **TRANSPORTIMINE** ..... ..... 7

**5. PÕLETI KOHALETOIMETAMINE** ..... ..... 7

**6. PÕLETI HOIDMINE** ..... ..... 8

**7. PÕLETI KOKKUPANEK** ..... ..... 8

**8.** PÕLETI TÖÖTAMINE..... ..... 12

**9. MIKROPROTESSORI** JUHTIMINE..... ..... 13

**10. TÖÖPARAMEETRITE SEADED** ..... .....**20**

**11. TEHNILISED** KARAKTERISTIKUD..... ..... 29

**12. RINGLUSSEVÕTMINE JA JÄÄTMETÖÖTLUS** ..... ..... 31

Machine Translated by Google



## 1. SÜMBOLITE JA MÄRKIDE SELGITUS

### OHUTUSJUHISED

### 1.1. Sümbolite selgitus



**TÄHELEPANU!** - Oluline soovitus või hoiatus graanulipõleti paigaldamise, paigaldamise ja kasutamise ohutustingimuste kohta



**OHT!** – rikke või vale kasutamise tõttu võivad tekkida tõsised kehavigastused, mis võivad olla eluohtlikud.

inimestest ja loomadest.



**TULEOHT!** - tulekahju võib tekkida rikke, vale paigaldamise ja kasutamise tõttu.



**TEAVE** – see märk tähistab juhise osa, mis käsitleb toote täpset seadistamist ja soovitud tulemuse saavutamiseks vajalikke parameetreid.

### 1.2. Pelletipõleti paigaldusruumi juhised

See juhend sisaldab olulist teavet pelletipõleti ohutu ja korrektse paigaldamise, kasutuselevõtu, tõrgeteta hoolduse ja hoolduse kohta.

"Pell" graanulipõletit tohib kasutada ainult käesolevas juhendis kirjeldatud viisil. See on ette nähtud paigaldamiseks ainult küttekateldesse. Tootja ei soovita selle kasutamist ühelgi teisel kasutusalal ning ei vastuta defektide või õnnetuste esinemise eest.

Põleti korrektseks tööks pöörake tähelepanu tootmiskleebisel olevatele põleti tüübiandmetele ja 12. peatükis esitatud tehnilistele andmetele. toode.

### 1.2.1. Paigaldaja juhised

Paigaldamise ja kasutamise ajal tuleb järgida riigipõhiseid eeskirju. ja standardeid tuleb järgida:

• kohalikud ehituseeskirjad paigaldamise, õhuvarustuse ja väljatõmbe kohta, samuti selle seos

küttekatel.

• kütteseadme varustamise sätted ja normid koos turvaseadmetega.

| | |
|---|---|
| | **BURNiT**<br>**Kasutage ainult originaalvaruosi** |
| ÿ | **TÄHELEPANU! Põleti paigaldamist ja seadistamist tohib teha ainult volitatud hooldustöötaja ja spetsialist, järgides ohutusjuhiseid ja tööeeskirju.** |
| **Kohustuslik on esitada** | **varutoiteallikas - generaator, vastava võimsusega! (vt lk. 12.3)** |
| **puhastamise osas** | **paigaldaja/teenindus on kohustatud koolitada kasutajat seadme kasutamise ja kateld** |
| ÿ | **Mürgistus- ja lämbumisoht. Ebapiisav Värske õhu liikumine katlaruumis võib põhjustada Heitgaaside ohtlik leke põleti tööreziimis.**<br>- Pöörake tähelepanu sellele, et õhu sisse- ja väljalaskeavasid ei oleks vähendatud ega suletud.<br>- Kui Mitte parandama koheselt, ei tohi talitlushäired graanulipõletit kasutada.<br>- Andke seadme kasutajale kirjalik juhend selle rikke ja sellest tuleneva ohu kohta. |
| ! | **TULEOHT tuleohtlike materjalide või vedelikud.**<br>- Põleti ja küttekeha vahetus läheduses ei tohiks olla tuleohtlikke materjale ega vedelikke.<br>keel<br>- Näidake paigaldise kasutajale kehtivaid minimaalseid kaugusi tuleohtlikest materjalidest-<br>aga. |

• Ärge paigaldage põletit magamistubadesse ruumid.

• Ärge ühendage põletiga ühtegi teist õhu sisspritsesüsteemi.

• Põleti peab olema katlaga ühendatud kui kütteseadet.

• Vale paigaldamine võib põhjustada

Google Translated by Google



tulekahju või vigastuste ohtu. Kui vajate selle toote paigaldamiseks eelnevat luba, võtke ühendust kohaliku ehitusinspektoriga.

• Ruumi, kus toimub suitsuandur, on kohustuslik paigaldada.
põleti on paigaldatud. • Pell-põleti ei ole mõeldud kasutamiseks paigaldus

mobiilsed haagissuvilad, haagised

ja üle.

### 1.2.2. Juhised seadme kasutajale

| | |
|---|---|
| $ | **Mürgituse või plahvatuse oht**<br>Ärge kasutage põleti süütamiseks jäätmeid, plaste, naftaleeni ega vedelikke - bensiini, mootoriõli.<br>- Kasutage ainult neid, mis on täpsustatud seda kütusejuhist, vastasel juhul võib garantii kehtetuks muutuda.<br>- Kui ruumis on plahvatuse, süttimise või heitgaaside lekkimise oht, peatage põleti ja katla töö. |
| **esitada** | **varutoiteallikas - generaator, vastava võimsusega! (vt „Kohustuslik on punkt 12.3)** |
| **osas** koolitama. | **paigaldaja/teenindus on kohustatud kasutajat katla kasutamise ja puhastamise** |
| ÿ | **TÄHELEPANU! Vigastuste / seadmete kahjustumise oht**<br>**ebakompetentne operatsioon**<br>- Pelletipõletit võivad hooldada ainult isikud kes on tuttavad kasutusjuhendiga.<br>- Kasutajana on teil lubatud põletit ainult sisse lülitada töö, juhtseadme töörežiimi seadistamiseks põletit võtma vastavalt juhisele, tööst väljas.<br>- Järelevalveta laste juurdepääs toas koos Töötav põleti ja boiler on keelatud. |

**Kasutaja poolt järgitavad üldised ohutusnõuded:**

- Kasutage graanulipõletit ainult soovitatud kütusega, katlaruumi perioodiline kontroll.

- Ärge kasutage süütamiseks vedelikke tule ja võimsuse suurendamiseks.
- Puhastage ainult põleti pinda mittesüttivate vahenditega.

- Ärge asetage tuleohtlikke esemeid seadme peale ega selle lähedusse põleti. (Minimaalsete vahekauguste kohta vaata skeemi 1)

- Ärge hoidke tuleohtlikke materjale katlaruum.

- Katel, millele põleti on paigaldatud, korsten ja Lisaühendused peavad vastama vastava riigi tule- ja hädaolukorra ohutuseeskirjadele.

- Elektriühenduse juhiste range järgimine Põleti ühendamine elektrivõrgu ja lisaseadmetega on kohustuslik. - Kasutaja poolt põleti konstruktsiooni muutmine võib seadet või selle osasid kahjustada.

vigastus.

- Ärge laske voolu kandval või andurijuhtmel puutuda kokku osadega katla kohta, mille pinnatemperatuur võib ületada 70 °C.

- Seda juhist tuleb järgida kogu põleti kasutusaja jooksul.
- Kuumutamisel võtke põleti lahti. alternatiivse (primaarse) kütusega katel - puit, puidubrikett, kivisüsi või muud kütust.

| | |
|---|---|
| ; | **TÄHELEPANU! Kuum pind!**<br>Töösüsteemi puudutamisel on põletusoht. Põleti korpus, korpus ja äärik on põleti töötamise ajal kuumad pinnad.<br>Katla kontroll-ukse avamine põleti töötamise ajal on rangelt keelatud.<br>Samuti olge ettevaatlik põlemisokulaari puudutamisel. Ta võib olla kuum. |

Google Translated by Google



**1.2.3. Minimaalne kaugus paigaldamise ajal ja süttivus**

**ehitusmaterjalid**

Teie riigis võivad kehtida ka muud minimaalsed vahemaad peale allpool toodud.

Palun konsulteerige oma paigaldajaga.

Küttekatla või heitgaasitoru minimaalne kaugus

esemete ja seinte vaheline kaugus peab olema vähemalt 200 mm.

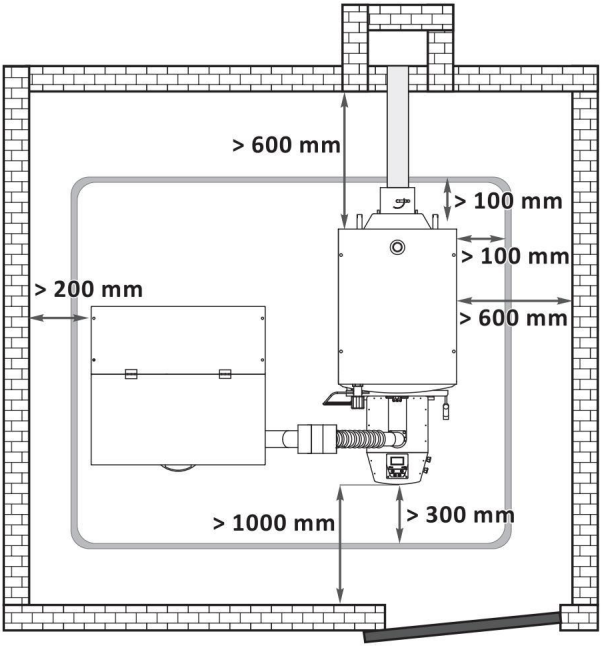


**Skeem 1**

**Tabel 1. Ehitusmaterjalide süttivus**

| | |
|---|---|
| **A-klass** - mittesüttiv | Kivi, tellised, keraamilised plaadid, küpsetatud savi, lahused, kips ilma orgaaniliste lisanditeta. |
| **B-klass** – raskesti põlev | Kipsplaat, basaltvilt, klaasfaaser, AKUMIN, Izomin, Rajolit, Lignos, Velox, Herakleit. |
| **Klass C1/C2** - keskmise süttivusega | Puit pöök, tamm Pehme puit, liimpuit |
| **C3 klass** - kergesti süttiv | Asfalt, papp, tselluloos, tõrv, puidukiud, kork, polüuretaan, polüetüleen. |

Katla soovitatav kaugus põletiga

seintelt on näidatud diagrammil 1.

Üldise ohutuse tagamiseks soovitame katla asetada kvaliteetsest materjalist vundamendile.

A, vaata tabelit 1.

Digitized by Google
Machine Translated by Google



## 2. TOOTE KIRJELDUS

Veeküttekatelde graanulipõleti BURNiT Pell on mõeldud ainult puidugraanulite põletamiseks ja selle eesmärk on küttekatelde kütmine.
Sisseehitatud mikroprotsessori juhtimine, isepuhastuv süsteem ja sisemine tigu tagab põleti automaatse töö ja optimaalse
kütuse põletamine.

### 2.1. Ehitus

Põleti on valmistatud kvaliteetsest roostevabast terasest, mis talub temperatuuri kuni 1150 °C. Põleti on paigaldatud

küttekatla juurde.

Põleti koosneb kahest osast: põlemiskambri torust ja lehtmetallist voodriga välistorust. Pikisuunas all
Nahal asuvad puhumiskamber, kütuse süütamiseks mõeldud kütteseade, ventilaator ja elektritoiteallikas. Põleti ülaosas on
Pelletitegu ühendub etteandetoruga. Põleti korpus on valmistatud vastavalt kõikidele ohutusstandarditele (ilma teravate ja väljaulatuvate elementideta) ning töötemperatuur on
ei ületa 50°C.

Põlemiskamber koosneb kahest torust:
Põleti siseosas on kuumakindel terastoru, millel on kogu pikkuses õhu sisselaskeavad, kütuse süüteküttekeha kuuma õhu auk, fotosensori auk.

Roostevabast terasest välimine toru. Kahe toru vahel on ruum õhu vabaks ringluseks, mis on vajalik nii jahutamiseks kui ka toomiseks.

hapnik põlemiskambris.
Toitetoru saab pöörata 360°, nii et see on punkri teoga sidumiseks mugavas asendis.

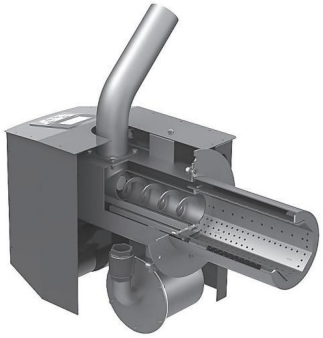

**skeem 2. Pell-põleti seade**

• **Sisseehitatud mikroprotsessori juhtimine.**
Põletis asuv peamine juhtseade haldab kogu
kuumutamisprotsess.

**Funktsioonid:**

1) automaatne süütamine ja graanulite etteandmine;
2) isepuhastuv funktsioon, mis aktiveerub üks kuni kuus korda iga 24 tunni järel; 3) küttepumba juhtimine

paigaldus;
4) juhtimine välisest ruumitermostaadist;
5) taimer;
6) sooja tarbevee pumba juhtimine (sooja tarbevee pump)
vesi).

• **Fotosensor** – jälgib leegi tugevust
põleti

• **Sisemine puur**

• **Kuiv kontaktivaba kütteseade,** mis pakub
kütuse süütamine.

• Innovatiivne **kütusepuhastussüsteem**
kaamera

• **Muutuva rõhuga ventilaator** (0% kuni 100%).

**2.2. Põleti kaitselülitid**

• **Painutatud etteandetoru.** Põleti etteandetoru geomeetria hoiab ära põleti tagasituleku sattumise pelletite punkrisse.

• **Termostaatkaitse (80 °C).** Termostaatkaitse on paigaldatud toitetorule. Kui toitetoru pinnal saavutatakse 80 °C, peatab juhtseade pelletite etteande põletile ja annab hädaolukorra signaali.

• **Kaitse.** Põletisüsteemi elektririkke (lühis, suur voolutugevus jne) korral võtab ülekoormuse üle peapõleti juhtseadmele paigaldatud elektrikaitse (10 A).

• **Voolukatkestus.** Voolukatkestuse korral taastatakse kõik seatud parameetrid salvestatakse kontrolleri mällu. Põleti järgmisel taaskäivitamisel jätkab kontroller programmi täitmist
kus see pooleli jäi

voolukatkestus.

Google Translated by Google



## 3. KÜTUS

| | |
|---|---|
| mina | **Pelletite ostmisel küsige vastavusdeklaratsiooni ja akrediteeritud labori sertifikaat ja veenduge, et kütus vastab juhistes nimetatud nõuetele. Millal suure koguse graanulite ostmine (näiteks ühe jaoks vajalik) kütteperioodi), küsige oma tarnijalt täpset teavet ja õigesti salvestusmeetodi kohta graanulitest.** |

Soovitame graanuleid läbimõõduga 6-8 mm, tihedusega 600-750 kg/m3, küttevääртusega 4,7-5,5 kWh/
kg. Tolmusisaldus - mitte üle 1% ja niiskus kuni 8%., EN ISO 17225-2:2014.
Graanulite optimaalne tihedus, mis tagab nende kvaliteedi, on
vahemikus 605-

700 kg kuupmeetri kohta
Graanulite niiskusesisaldus ei tohiks ületada 10%. Veenduge, et hoiate kütust kuivas ja õhutatud kohas.

Optimaalne tuhasisaldus graanulites on ÿ 1%. See põhjustab vähem
sagedane puhastamine
põleti.
Järgnev tabel sisaldab meie soovitatud parameetreid
mida te oma "Pell" põleti kütuse valimisel arvesse võtate.

## 4. PÕLETI TRANSPORTIMINE

Toote laadimisel, transportimisel ja mahalaadimisel tuleb kasutada direktiivi 2004/57/EÜ kohaselt sobivaid ohutusvahendeid.
2006/42/CE. Toode peab olema originaalpakendis, järgides etiketil olevaid juhiseid – et kaitsta seda ebasoodsate ilmastikutingimuste (lumi, vihm ja tolm), löökide, löökide ja muude kahjustusi põhjustavate tegevuste eest. Ventilaatori või mootori rikke (müra, hõõrdumine) või kõrgtehnoloogilise elemendi, näiteks mittetoimiva LCD-ekraani, kahjustuse korral võtke ühendust lähima kauplusega.

volitatud teenindusse remondi ja hoolduse jaoks.

- Põleti pakendi üldmõõtmed: 470x350x760 mm

- Puurseadme mõõtmed:
260x120x1700 mm.

- **Pell 150 põleti** pakendi (puidust ümbrise) mõõtmed :
865x435x630mm

## 5. PÕLETI KOHALETOIMETAMINE

• Kohaletoimetamisel kontrollige pakendi terviklikkust-
ja.

• Kontrollige, et olete kõik osad kätte saanud
mitte midagi.

Põleti tarnekomplekt sisaldab (vt skeemi 3):

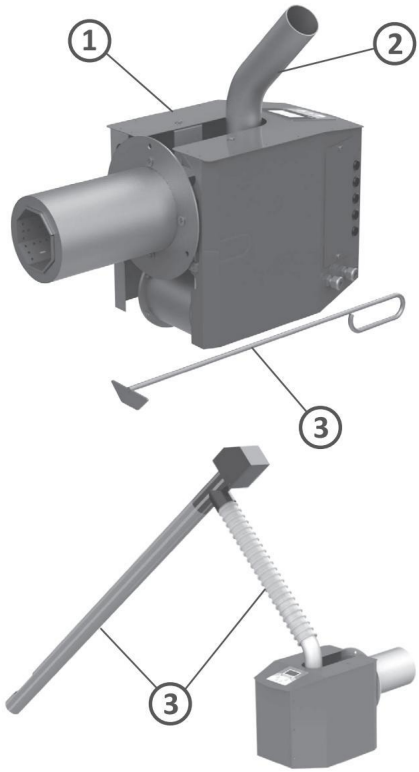


**Skeem 3. Tarnekomplekt Pell-põleti**
**v.2**

1) Põleti
2) Toitetoru
3) Rukis
4) Kruvi
5) Paigaldus- ja kasutusjuhend
6) Hooldusraamat ja garantiikaart
Kui leiate puuduva komponendi, pöörake ümber
oma tarnijale.

Google Translated by Google



## 6. PÕLETI HOIDMINE

Pell-põletit tuleks hoida kuivas ja hästi ventileeritavas kohas.
Põleteid ja söötjaid EI TOHI hoida koos väetiste, hapete, kemikaalide jms-ga, mis võivad neid kahjustada. Soovitatav säilitustemperatuur on +5 °C kuni +40 °C. Soovitatav suhteline õhuniiskus on alla 70%. Ladustamise ajal tuleb tooteid
asetatud restidele, maksimaalselt kahele tasandile ja need peavad olema oma originaalpakendis. Säilitamisaeg ei tohiks ületada 2 aastat alates tootmiskuupäevast. Enne paigaldamist on soovitatav põletit testida. Põleti kvaliteeti ja ohutust tuleb kinnitada testiga,

garantiikaardil mainitud.

## 7. PÕLETI KOKKUPANEK

| | |
|---|---|
| ÿ | **Põleti kokkupaneku, paigaldamise ja reguleerimise peab teostama selleks volitatud spetsialist. Paigaldaja on kohustatud kasutajale näitama paigalduse minimaalsed vahekaugused tuleohtlikke materjale ja vedelikke.** |

Soovitame Pell-pelletipõletit paigaldada kateldele, millel on järgmised kütusemahud

kaamerad:

**Tabel 3**

| | Pell 25 | Pell 40 | Pell 70 | Pell 90 | Pell 150 |
|---|---|---|---|---|---|
| **250** 350 350 | | | | 500 | 500 |
| **B** 390 450 550 | | | | 750 800 | |
| **C** 250 450 450 | | | | 500 | 500 |

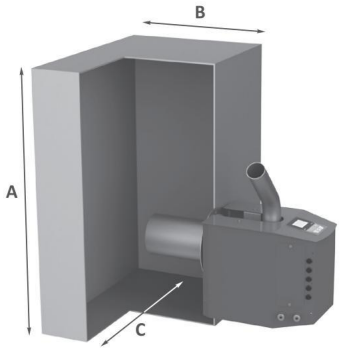


**Skeem 4. Pell v.2 põleti paigaldamine põlemiskamber**

**7.1. Põleti ühendamine punkri ja teoga**

- Võtke painduv söötmisvoolik (teokomplektist). Kinnitage üks ots klambriga teo ülaosa külge.

- Kinnitage teine ots klambriga toitetoru külge. - Ärge unustage - puur on paigaldatud 45° nurga all maapind horisontaalne.

- Täitke punker kütusega (vt kasutatava kütuse parameetreid tabelist 2).

- Ühendage kruvikeeraja toitekaabel (pistik) põletiga, kasutades selleks ettenähtud pistikupesa (shuko), mis on ühendatud

põleti vasakul küljel.

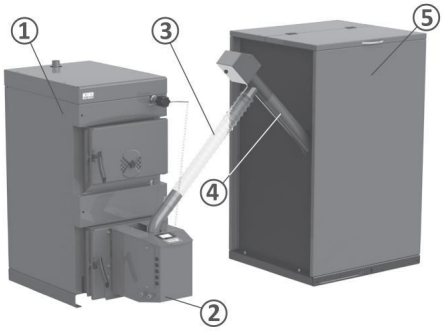


**Skeem 5. Paigaldatud Pell v.2 põletile a WBS-katel**

**1. Katla veesoojendussüsteem; 2. Pell-põleti; 3. Painduv toru; 5. 4. Kruvi; Pelletite punker.**

**7.2. Põleti ühendamine elektrivõrku ja võrk**

| | |
|---|---|
| **Teostab selleks volitatud isik** | **spetsialist / teenus.** |

| | |
|---|---|
| + | **Tähelepanu! ELEKTER!**<br>- Enne seadme avamist:<br>lülitage pinge välja ja kaitske seadet löögi eest juhuslik taasühendamine.<br>- Järgige juhiseid<br>paigaldamine. |

Google Translated by Google
Machine Translated



| | |
|---|---|
| on kohustuslik. | varutoiteallikas - generaator, mille tagamine sobiv võimsus! (vt punkt 12.3) |
| ÿ | Kontrollige, kas toitevõrke on maandatud. |
| ÿ | Äikese ajal ühendage seade vooluvõrgust lahti vooluvõrgust, et kaitsta elektrilöögi eest šokk löök. |

Pell-põleti töölepanekuks tuleb see ühendada elektrivõrku 220 V/

50Hz pistik (pikkus 3 meetrit, ühendatud põletiga).

Ehitage kindel ühendus elektrivõrguga, mis vastab kohalikele eeskirjadele.

**Tabel 3. NPBC-V3C-1/NPBC-V4C-1/NPBC-V4E-1 VÄLJUNDS**

| MINE VÄLJA | | Sissepääsud | |
|---|---|---|---|
| **FM** õhupuhur | | **RT** ruumitermostaat. Sellele sissepääsule saab hõlmama tavaliselt avatud või tavaliselt suletud kontakt, ilma lisapingeta! | |
| **FSG** suitsugaaside ventilaator | Väljundit ei väljastata sidumiseks | **PS** fotosensor | |
| **SF** | Kütusepuur | **RB** temperatuuriandur puhvri ülaosas | |
| **SB** | Sisemine tigu | **B** Katla temperatuuriandur | |
| **PH** Kütte tsirkulatsioonipump **WH** Soojaveeboileri termosensor | | | |
| **PWH** soojaveevee tsirkulatsioonipump | | **PT-** andur puhvri alumise osa temperatuuri jaoks | |
| **IGN** süüteküttеseade | | **OD** tagapõleti andur | |
| **FC** | Puhastusventilaator | --- | |

Digitized by Google
Machine Translated by Google



**diagramm 6. Sisemiste seadmete/andurite kontrolleriga ühendamise elektriskeem Lera**

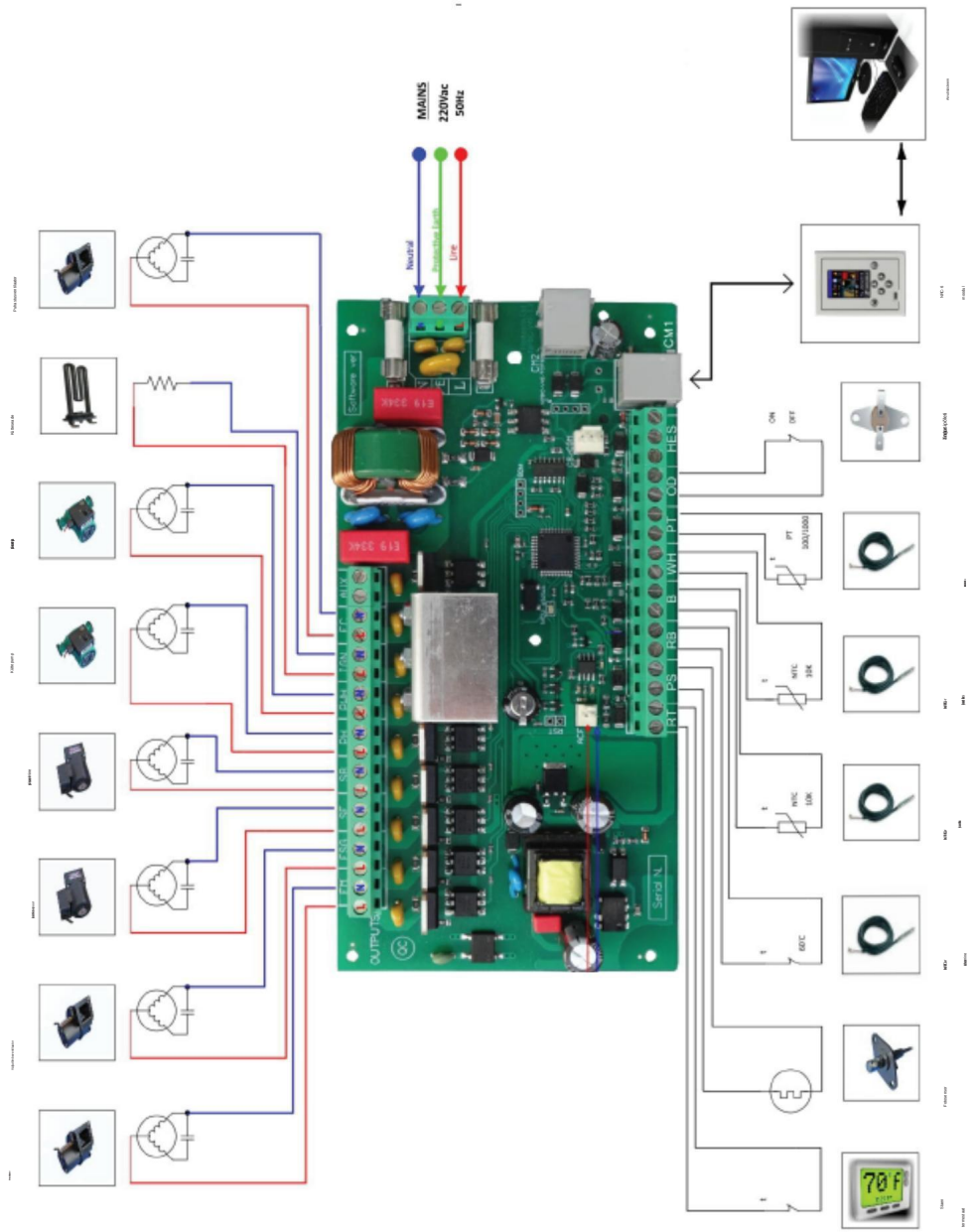

Google Translated by Google
Machine Translated



### 7.3. Võimalikud probleemid ja nende ennetamine Tabel 4.

| Rike 1. Temperatuur | Põhjus | Eemaldamine |
|---|---|---|
| 1.1. Pöörduge viivitamatult katla poole<br>Ei Jah Paigaldage pistikupesasse, millest te oma paigaldajaga kirjutasite, see paigaldati - 1.1. Probleemi jaoks sobimatu suurusega. Siin on madalal. Paigaldus ja/või<br>kütteseadmete jaoks<br>saavutage normaalne äravool Y PIC-kraan, milline temperatuurirežiim on komplektis kaasas.<br>65–85 °C | | |
| peal<br>Analüsaatoris on põlemata graanuleid.<br>2.2 põlemiskamber. | vajalik kütuse suhte õigeks reguleerimiseks 2. Heitgaas ja<br>Kohustuslik 2.2. Katla kasutamine<br>peal<br>madala kvaliteediga graanulid (lühemad kui määratud<br>pikkus) | 2.1. Vaadake oma 2.1. Vigane installija seadistus. See on<br>õhk põleti kontrolleris gaasipõleti abil<br>kasutage kütust vastutustundlikult<br>punktis sätestatud nõuetest<br>juhis. |
| 3. Haridus<br>peal<br>räbu tükid ja<br>mittesüttivad lisandid<br>põleti korpus. | Kasutage kütust, madala<br>peal<br>kvaliteediga graanuleid (kõrge tolmusisaldusega, mis vastab nõuetele)<br>kohta<br>isepuhastuv süsteem<br>3.3. Halb kütuse seadistus - 3.3. Seadistused<br>õhusegu 4. 1. Halb<br>stabilisaatoriga | #kasutamine<br>Kohustuslik 3.1. 3.1.<br>juhises täpsustatud.<br>3.2. Suurendage arvu 3.2. Ebapiisav töö<br>peal<br>kaasatud<br>peal<br>isepuhastuv süsteem. |
| Graanulipõleti kambri puhastamine on hädavajalik | korstna tõmme punktis 4.1. Võtke viivitamatult ühendust katla või kõrge sisetemperatuuriga seadmega.<br>probleem, mis on tekkinud.<br>katlakamber<br>4.2. Kütuse ummistumine 4. Punkris on suitsu 4.2. See on<br>harjapõleti ladestumisest<br>mittesüttivad materjalid<br>4.3. Halb kütuse seadistus - 4.3. Seadistused<br>õhu segu 5.1.<br>stabilisaatoriga | kõik<br>kütuse paigaldaja takistus<br>põlemiskambri põlemine selle tagajärjel |
| 5. Ebastabiilsed mittesüttivad materjalid<br>tume (fotosensor näitab töövõimsusel<br>>180 ühikut)<br>maksimaalne tolm<br>andur | Kütuse ummistumine 5.1. Põlemiskambri võrku on<br>peal<br>kambrisse, kuna põleti on harjaga ladestunud<br>5.2. Fotoreostus<br>5.3. Vale kütuse seadistus - 5.3. Seadistused<br>õhu segu See on<br>stabilisaatoriga | hädavajalik puhastada.<br>5.2. Fotosensori puhastamine on hädavajalik.<br>Juhendis on kirjas, kuidas seda teha. |
| 6. Katla temperatuur on kõrge. Kontroller<br>ei tööta. | 6.1. Elektrivõrgu kõikumised<br>kohustuslik on varutoiteallikas - generaator koos<br>6.2. Voolukatkestus. | sobiv võimsus! (vt punkt 12.3) |

Google Translated by Google



## 8. PÕLETI TÖÖ

**8.1. Süüde.**

Pärast põleti käivitamist juhtplokist transpordib peamine etteandetigu teatud koguse kütust pelletipunkrist põletisse. Selle pelletite koguse määrab paigaldaja ja see sõltub kütuse omadustest. Sissetuleva pelletite koguse transpordib põletisse sisseehitatud transporditigu põlemiskambrisse, kus see kuuma õhu abil süüdatakse.

## 8.2. Põlemine.

Põlemisprotsess toimub põlemiskambris ja pärast põletisse sisenemist transporditakse kütus sisemise transporditeo abil osade kaupa põleti põlemiskambrisse.

Seega saavutatakse kütuse rütmiline ja optimaalne põlemine. Leegi tugevust jälgib fotosensor, mis loeb põlemist ja annab juhtseadmele teavet põlemisprotsessi võimalikuks käivitamiseks või peatamiseks. Põleti töövõimsus määratakse käsklusploki eelseadistatud perioodide abil, võttes arvesse küttevääртust, suurust ja tihedust.

graanulid.

**8.3. Isepuhastuv süsteem.**

Pelletipõletil "Pell v.2" on
uuenduslik isepuhastuv süsteem

põlemiskambrisse. Tänu põleti korpusesse sisseehitatud võimsale puhastusmootorile puhutakse õhku sisse väga suure kiiruse ja vooluga määr, mis puhastab kõik jäägid - tuha, mittesüttivad lisandid jne. katla põlemiskambris. Need isepuhastusperioodid kestavad igaüks paar sekundit ja neid saab edasi reguleerida, samuti

nende omad

korduvus sõltuvalt põleti koormusest.

**8.4. Nõuded paigaldajale hoolduse ja põleti hooldus.**

Enne kütteperioodi algust on kohustuslik kontrollida ja puhastada põleti ja selle komponendid.

Põleti põlemiskambri puhastamine on kohustuslik harja. Põlemiskambri avade ummistumise korral Kui põlemiskambris on mittesüttivate materjalide põlemise tõttu ummistusi, tuleks need avad nõela abil ummistunud avada. Harjake sisemine põlemiskamber hoolikalt, et eemaldada metallilt kõik ladestused. Puhastage põlemiskamber liivast ja tuhast tolmuimejaga. Vahetage välise põlemiskambri ja sulgemiskaane vaheline tihend välja, kui selle terviklikkus on kahjustatud.

**Peaventilaatori ja kontrolleri tolmust puhastamine on kohustuslik.**

**8.5. Olulised soovitused põleti pikaajaliseks ja korrektseks tööks**

- Põleti kokkupanekul ja paigaldamisel järgige nõudeid selles juhises.

- Kasutage ainult selles kasutusjuhendis soovitatud kütust.

- Puhastage põletit regulaarselt, eemaldades selle katlast. Sõltuvalt Kütuse ja põleti sätete osas on puhastamine vajalik üks kord kuus.

- Põleti hoolduse, käitamise ja hooldamise koolitus on teostas

volitatud paigaldaja või remonditöökoda.

ÿ **Juhul kui paigaldustingimused ja toiming kuulub komplekti kasutusjuhend ja hooldusjuhend toote garantii ei kehti.**

| Tüüp profülaktiline tikk | Protseduur | Kohustus edasi |
|---|---|---|
| **Iganädalaselt** | Põlemiskambrit puhastatakse harja ja harjaga. | Kasutaja |
| **Igakuine** | Võtke põlemiskambri korpus **(A) lahti.** Põlemiskambrit puhastatakse harja ja tolmuimejaga. Kui tihend on kahjustatud, vahetage see välja (vt joonis 8). | **Kasutaja / Paigaldaja** |
| **Aastane** | Põleti on täielikult lahti võetud ja puhastatud. Kõik tihendid on vahetatud (vt punkti 12.2 skeem 10). | **Paigaldaja** |

Google Translated by Google



## 9. MIKROPROTESSORI JUHTIMINE

**9.1. Kontrolleri vaade. Nuppude selgitus**

**nitsid ja indikaatorid.**

NPBC-V4C-1 kontrollerit juhitakse selle "juhtmooduli" kaudu.

kasutades 6 nuppu. Iga nupu funktsioonid on näidatud allpool:

| | |
|---|---|
| ÿ | **NPBC-V4 kontroller peab normaalseks tööks olema vähemalt 3 minutit sisse lülitatud.**<br><br>**süsteem kella pidamiseks ja kütuseprotsessi jälgimiseks, kui toide on välja lülitatud!** |

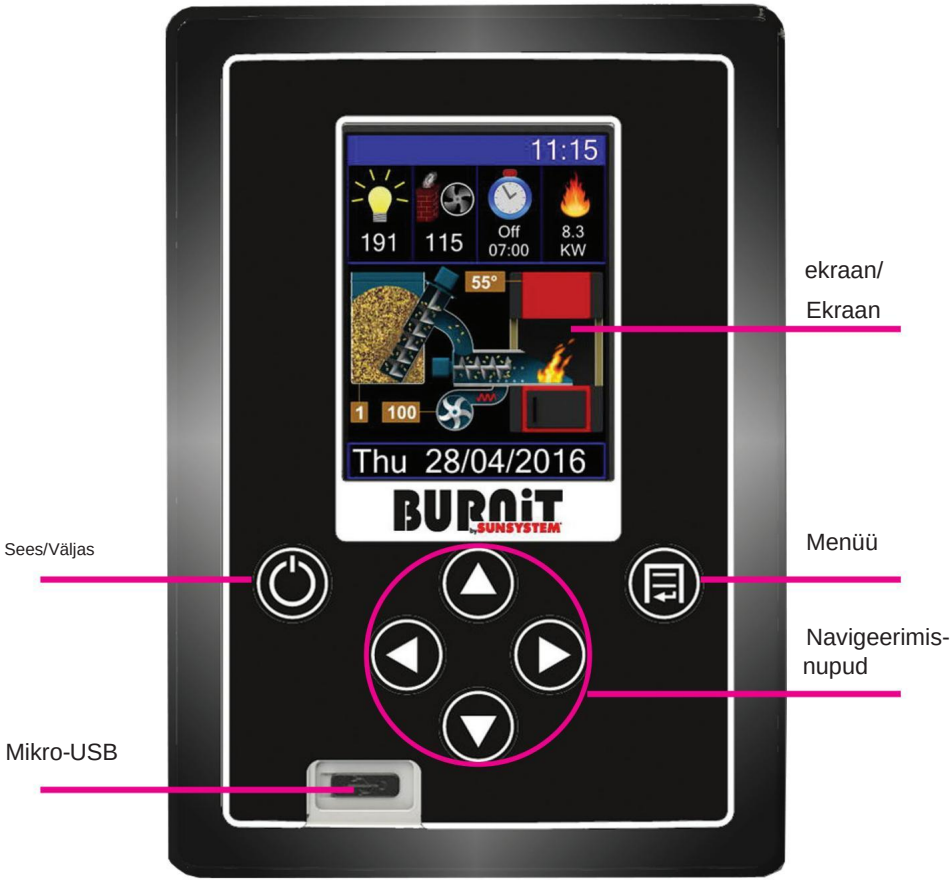

Digitized by Google
Machine Translated by Google


**9.2. LCD-ekraan. Näidu selgitus:**

Pärast toite sisselülitamist kuvab kontroller oma peaekraani, mis näeb välja selline:

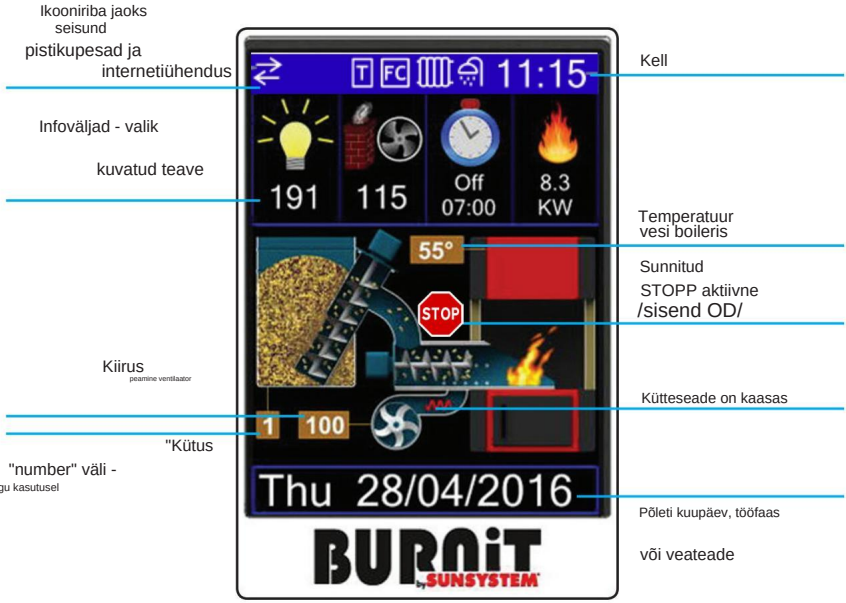


Põleti töötamise ajal kahe kruvi töö ja ventilaatorit kuvatakse vastavates kohtades animeeritud piltidega kohtades. Tulekahju tuvastamisel ilmub katlasse leek. Kui alumisele reale on vaja kuvada mitu teadet, vahelduvad need iga 4 sekundi järel. Kuupäev kuvatakse valgega, tööfaas rohelisega ja registreeritud vead punasega.

Kui kella pole kalibreeritud, on selle näit --:--. Põleti normaalseks tööks peate kella seadistama.

Enamasti, kui alumisel real kuvatakse punaselt veateateid, kostab hoiatav kolmetooniline piiks.

Mõned veateated kustutatakse automaatselt pärast registreerimise põhjuse kadumist. Seal on teised teated nagu "tagasilöök", "katel külmunud" jne, mida saab kustutada ainult vajutage ja hoidke nuppu 2 sekundit all.


üle

**Ekraaninäidu selgitus:**


Fotosensori abil mõõdetud valguse tase.


Korstna ventilaatori kiirus.


Väljundab teavet taimeri järgmise toimingu kohta. Kui taimerid pole aktiveeritud või põleti on sisse lülitatud, siis tekib ikooni all pole teavet. Kui vähemalt

Machine Translated by Google



Kui taimer on aktiivne ja põleti on sisse lülitatud, kuvatakse ikooni all järgmine taimeri toiming ja kellaaeg või nädalapäev, millal see toimub.



Termosensoriga mõõdetud temperatuur alates
sooja tarbevee jaoks.



Põleti arvutatud võimsus hetkel. Selleks
Usaldusväärse võimsuse tagamiseks peate sisestama kalibreerimiskonstandi
puuri jaoks alt "Teenuse seaded" -> "Põhiseaded" ->
"Puuri kütusemaht".



temperatuur, mõõdetud alates
suitsugaaside temperatuuriandur.

**9.3. Kontrolleri töö:** Põleti

NPBC-V4C-1 poolt juhitav põleti saab töötada nii pidevas režiimis kui ka taimeri režiimis. Taimeri režiimis töötab põleti ainult kasutaja määratud päeva- ja nädalapäevade intervallidega. Töö ajal läheb see
läbib mitu etappi: **puhastamine, süütamine, tule stabiliseerimine, põlemine võimsuse moduleerimisega** sõltuvalt katla voolutugevusest ja seatud temperatuurist, vahepuhastus põlemisprotsessi ajal , **kustutamine ja puhastamine pärast põlemise lõppu.** Põleti hetkel valitud etapp kuvatakse rohelise tekstiga põhiekraani alumisel real.

Iga põleti süütamine algab **puhastustsükliga.** Eesmärk on eemaldada kõik eelmise põlemise jäägid. Esmalt teatud ajaks, määrake menüüs **"Teenuse seaded" -> "Põlemise seadistused" -> "Kütus X" -> "Puhastus", veerus "Ventilatsioon" ja real "Käivitus",** töötab ainult peaventilaator, seejärel Lisapuhastusventilaator lülitub sisse ka siis, kui see on olemas ja pole sisse lülitatud. välja lülitatud veerus "FC" määratud aja sätete järgi. Seejärel läheb põleti faasi

süüde.

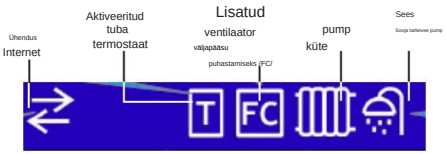


Põleti **süütamine** protseduur algab esimese graanulite partii laadimisest põlemiskambrisse. Süütamine toimub abiga
elektriküttekeha ja põleti ventilaatorite sundõhu tõttu.

**Süüteprotseduur,** mis viiakse läbi pärast esimese graanulite annuse laadimist, koosneb kolmest etapist. Esimese etapi jooksul töötab ainult elektriline kütteseade ilma ventilaatorita, nii et vajalikku süütetemperatuuri saab kiiremini saavutada. Järgmise kahe etapi jooksul juhitakse põlemiskambrisse õhku samaaegselt kütteseadme töötamisega.
kütteseade, tänu millele kandub kütteseadme soojus üle
graanulid ja kütuse süütamiseks tarnitakse vajalik hapnik. Tavaliselt reguleeritakse 2. etapis ventilaatorit rohkem

madal kiirus, et mitte jahtuda tekkivat leeki, ja pärast tule stabiilsemat süttimist saab õhu hulka suurendada, mida saab teha 3. etapis.

Menüüst **"Teenindusseaded" -> "Põlemise seaded" -> "Kütus X" -> "Süüde"** saab seadistada iga süüteastme maksimaalse kestuse, samuti pea- ja korstnaventilaatori kiiruse. Kui tule tuld mõõtev fotosensor annab teada, et graanulid on põlenud, siis
kütteseade peatatakse ja viiakse läbi süütamisprotseduur, mille eesmärk on stabiliseerige tuli, kuni põlemiskamber pole veel piisavalt kuum. Kui
Kui graanulid ei sütti määratud aja jooksul, on põleti laetud
uus portsjon graanuleid ja tehakse uus süütamiskatse. Põleti ummistumiseks mitte süttimata graanulitega,

Iga järgneva süütamiskatsega kahekordistub uute graanulite kogus.

Lisaks söödetakse uusi graanuleid ainult esimese kolme süütamiskatse ajal. 100%, 50% ja 25% seatud kogusest. Kui seatud maksimaalne arv
Kui süütamiskatsete arv on saavutatud, peatub põleti ja kuvab süütevea teate.

Esimese graanulite doosiga laadimise ja nende süütamise haldamiseks vajalikud parameetrid asuvad menüüs: **"Teenuse seaded" -> "Põlemise seadistamine" -> "Kütus X" -> "Süüde".**

Süttinud või kustutatud tulekahju tuvastamise parameetrid asuvad menüüs **"Teenuseseaded" -> "Tulekahju tuvastamine".**

Põleti töötamise järgmine etapp on **tule rahulikuks süütamiseks vajalikud protseduurid.**
Kui leek ja külm on endiselt ebastabiilsed

Digitized by Google
Original from Digitized by Google



Kui põlemiskamber hakkab maksimaalse võimsuse saavutamiseks graanuleid ja õhku ette andma, võib leek lämbuda või kustuda. Selle vältimiseks ootab see kõigepealt esimese graanulite partii põlemist ja seejärel käivitab võimsuse sujuv suurenemine väikseimast võimsusest P1 suurimani vajalik võimsus, sõltuvalt temperatuuride erinevusest (seadistatud temperatuur ja katla vee temperatuur). Seadistus

soojendusprotsess toimub menüüs

**"Teenuse seaded" -> "Põlemise seaded" -> "Kütus X" -> "Süütamine".**

Järgmine samm on **põlemise juhtimine.**
Kontroller toetab nelja erineva võimsuse seadistusi. Kolme neist võimsustest kasutatakse põleti tavapärase töötamise ajal katla kütmiseks.
Neljas võimsus on mõeldud tule säilitamiseks ajal, mil katlas olevat vett pole vaja soojendada, vältides seega vajadust põletit kustutada, seejärel puhastada ja uuesti süüdata. Loomulikult kustub põleti, kui küttesüsteemis pole pikemat aega uut energiat vaja. Põlemiskambrisse suunatavate graanulite annus

ja mis määrab voolutugevuse, on funktsioon järgmisest:
kütusepuurseadme jõudlus, puurseadme tööaeg ja tsükkel puurseadme kahe aktiveerimise vahel. Vajalikud parameetrid
Iga võimsuse seadistamiseks on vaja järgmist: kütuseteo tööaeg, kahe järjestikuse teo aktiveerimise vaheline tsükkel ning pea- ja korstnaventilaatori kiirused.
Need seadistatakse menüüs **"Teenuse seaded" -> "Põlemise seaded". -> 'Kütus X' -> 'Võimsus P1'/'Võimsus P2'/'Võimsus**

**P3"/„Hooldus".** Põleti valib automaatselt võimsuse, mis sõltub seatud temperatuuride erinevusest.
temperatuur ja hetketemperatuur katlas.

Valik tehakse iga kütuse lisamise tsükli alguses. Kõik see seadistatakse menüüst **"Teenindusseaded" -> "Võimsuse modulatsioon".** Viimases menüüs on maksimaalne aeg, mille jooksul põleti saab toidet.
tulekahju süütamine. Kui

Pärast seda aega kustub põleti. Kui hoolduse ajal tööfaasis saavutab temperatuuride erinevus vajaliku taseme mõned töövõimsused ja kui põletis on veel söed, süttib see uuesti selles olevate söte, mitte küttekeha abil.

Põleti puhastamiseks suurendatakse peaventilaatori kiirust 100%-ni ja kui see on olemas,

paigaldas täiendava võimsa ventilaatori või muu mehaanilise puhastusvahendi süsteemi FC pistikupessa ja sealt välja. Puhastusseaded on erinevad olenevalt sellest, kas tegemist on eelsüütega, järelkustutusega või siis, kui a Probleem on registreeritud. Toiming on järgmine:

1. Põleti kustub ja ootab, kuni see kaob
leek.

2. Peaventilaator lülitub sisse ja töötab määratud aja jooksul maksimaalse võimsusega menüüst **"Teenuse seaded" -> "Põlemise seadistamine" -> "Kütus" X' -> 'Puhastus' veerg 'Ventilatsioon' rida 'Start', 'Stopp'** või **'Alarm'.**

3. Pärast ülaltoodud etapi aja möödumist saab sisse lülitada võimsama täiendava ventilaatori või mehaanilise puhastussüsteemi, mis töötab koos põhiventilaatoriga menüüst **"Teenuseseaded" -> "Põlemise seadistused" -> "Kütus X" -> "Puhastus" määratud aja jooksul, veerus "FC" real "Start", "Stopp"** või **"Alarm".** Kui sisestatakse aeg 0, siis FC väljund ei tööta ja see samm jäetakse vahele!

Lisaks sisse- ja väljalülitamisele või registreeritud häirele võimaldab kontroller seadistada täiendavaid automaatseid puhastustsükleid. Automaatse puhastuse aktiveerimine ja põleti tööaeg, mille jooksul see puhastus peaks toimuma, seadistatakse menüüs **"Teenindusseaded" -> "Põlemise seadistused" -> "Kütus X" -> "Puhastus".**

Automaatse puhastuse ajal kustutatakse põleti esmalt ja seejärel puhastatakse

süttib automaatselt uuesti.

Kontroller kasutab ka teist vahepealse puhastuse meetodit, kus tuld ei kustutata, vaid suurendatakse ainult ventilaatori võimsust või aktiveeritakse FC väljund mingi mehaanilise puhastusmehhanismi jaoks.
Selle puhastusmeetodi vajalikud sätted tehakse menüüst **"Teenindusseaded" -> "Põlemise seadistamine" -> "Kütus X" -> "Vahepuhastus".**
Seadistatavad parameetrid on: aeg, mille jooksul vahepuhastust korratakse, ventilaatorite kiirust puhastuse ajal, puhastuse kestus ja kas kasutada FC väljundit. Selle puhastusmeetodi ajal graanulite etteannet ei katkestata.

Google Translated by Google



**9.4. Põleti tööpõhimõte: 9.4.1.**

**Lülitage põleti sisse/välja.**




Sisse /**välja nupuga** saab minna režiimi valiku menüüsse.

Nuppudega või on esile tõstetud

ülemises või alumises reas. Valida on kolme töörežiimi vahel: **väljas, sees ja taimerid.** Järgmisel korral, kui vajutate sisse/välja nuppu, lülitub seade esiletõstetud režiimile. Kui ühtegi nuppu ei vajutata kauem kui 5

sekundit või vajutamisel väljub see režiimi või olekut muutmata.

Selleks, et olla kindel, et põleti on pärast väljalülitusrežiimi valimist välja lülitatud, peate veenduma, et alumisel real pole rohelist kirja, mis näitaks töötavat põleti tööfaase, mis on

esitatud järgmises tabelis.

| Tööfaasid | |
|---|---|
| 1 Puhastamine 6 Toide P1 | |
| 2 Laadimine 7 Toide P2 | |
| 3 Süüde | 8 Toide P3 |
| 4 Soojendamine | 9 Kesktase puhastamine |
| 5 Hooldus 10 Kustutamine | |

Kui põleti on **väljalülitatud režiimis,** siis see ei tööta. Kui põleti süttis selle režiimi lülitamisel, lülitub see tulekustutusrežiimile protseduur.

Tulekahju täielik kustutamine ja puhastamine võtab aega. On normaalne, et põleti ja katel jätkavad tööd ka pärast väljalülitamist .

Tsirkulatsioonipumbad võivad edasi töötada ka kustunud põleti korral, kui nende töötingimused on täidetud. Sel viisil saab katlas oleva vee järelejäänud soojusenergiat

kasutatud.

Kui põleti sisse lülitub, ilmub esmalt väli "Kütuse number". Kui kõik tingimused on täidetud.

põleti süütamiseks, näiteks katla temperatuuri pole saavutatud, ruumitermostaat pole

aktiveeritud, sundpeatamine OD-sisend mitteaktiivne, tõsiseid probleeme pole registreeritud ja luba, kui

mõni taimeritest on sisse lülitatud . Põleti lülitub automaatselt süütamisele. Pärast seda kõik

Selle kütuse jaoks seatud protseduurid teostatakse automaatselt: süütamine, tule stabiliseerimine, tulekahju

hooldus, võimsuse moduleerimine, vahepuhastus, kustutus ja täielik puhastus.

**"Taimerid" režiimi** valimisel töötab põleti intervallidega, mille jooksul see on lubatud. Need intervallid seadistatakse kasutajaseadete menüüs **"Taimerid" .**

Kui eelseadistatud intervalle pole, kuvatakse veateade

ja põleti jääb väljalülitatud olekusse. Kontroller mäletab

valitud režiimis ja niipea, kui tööintervallid on kasutajaseadete vastavast menüüst määratud, lülitub põleti taimerite režiimile ilma, et seda uuesti valida oleks vaja:



Google Translated by Google



**9.4.2. Vee soojendamiseks seatud temperatuuri muutmine katel.**

Nuppude vajutamisel on millal kontroller **"Peaekraanil",** kus see läheb seatud temperatuuri reguleerimise ekraanile. Temperatuur hakkab muutuma, kui nupp vabastatakse ja seejärel uuesti vajutatakse. Kui mõnda nuppu all hoitakse, hakkab temperatuur automaatselt tõusma kiirusega kuni 5 kraadi sekundis. Menüüst väljumiseks ja temperatuuri salvestamiseks vajutage nuppu **"Menüü".** Kui te 5 sekundi jooksul ühtegi nuppu ei vajuta, väljute peaekraanile ja muudatust ei tehta.

mäleta.

**9.4.3. Lisateabe kuvamine seadme toimimise kohta põleti**

Nupu vajutamine, kui kontroller on **"Peaekraanil"** lülitub lisateabe ekraanide vaatamisele.

**9.4.4. Pelletite tarbimise statistika tundi.**

Esimene teave on **graanulite tarbimise** ekraan.
mis sisaldab graanulite tarbimise graafikuid viimase 4 päeva kohta.
Esmalt kuvatakse teave käesoleva päeva kohta,

ja nuppude abil indekseerimise kuupäevad kuni 4 päeva. Kuvatakse histogrammiga kogu ekraanil. Koordinaatsüsteemil on horisontaalteljel on päeva tunnid ja vertikaalteljel vastava tunni jooksul tarbitud graanulite arv kilogrammides. Ülaosas on kirjutatud kuupäev, millele teave viitab, ja allosas on kokkuvõtlik teave tarbimise kohta

graanulid päeva jooksul.

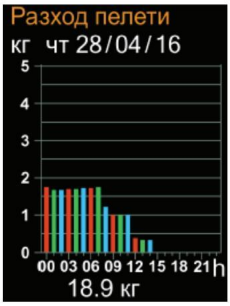


**9.4.5. Teave mõnede praeguste parameetrite oleku kohta.**

Kui kontroller on ekraanil „Graanulite tarbimine", siis nupule vajutades avaneb **ekraan „Teave".** Sellel ekraanil kuvatakse seatud temperatuur, sooja tarbevee temperatuur, tuli
fotosensori tase, suitsugaaside temperatuur, hetkekiirus
Kuvatakse suitsuventilaatori võimsus ja graanulite tarbimine alates viimasest.

selle lähtestamine.




Kui vajutada ja hoida menüünuppu all kauem kui 2 sekundit, lähtestatakse graanulite kogutarbimise näidud. Lisaks salvestatakse selle lähtestamise kuupäev ja kellaaeg, tänu millele on teil teavet selle perioodi kohta järgmine „kogutarbimine".
graanuleid on kogunenud.

| | |
|---|---|
| ÿ | **Pane tähele, et käesoleva päeva pelletite tarbimist ei lähtestata, kuna see hakkab lugema ekraanil kuvatava päeva kella 00:00-st!** |

Kui vajutate ekraanil **„Teave" ,** liigute esilehele – **„Graanulite tarbimine".**

Lisaks neile mõõdetud parameetritele on ka teisi olulisi põleti töö kohta käiv teave, mida saab kuvada pidev jälgimine põhiekraani teabeväljadel.

**9.4.6. Teave WiFi-modemi töö ja selle internetiühendus.**

Teabeekraanile „WiFi-ühendused" pääsemiseks peab olema nupp pressitud

Google Translated by Google






Väljad on järgmised:

**ID** – iga modemi unikaalne identifikaator

**IP** – modemi IP-aadress

**WiFi-režiim** – modemi olek, mis võib olla:

• **Jõudeolek** – Modem pole veel WiFi-ruuteriga ühendust loonud, kasutades Internet

• **Pääsupunkt** – Modem on pääsupunkti režiimis ja võimaldab aktsepteerida kohaliku WiFi SSID-d ja parooli.

võrku, millega sellega ühendust luua

• **AP seotud** – Modem on ruuteriga seotud

• **Internetiühendus** – internetiühendus on olemas

• **Ühendatud** – Modem on infosüsteemiga ühenduse loonud

süsteemiserver

**Snd/Rcv** – Interneti kaudu saadetud/vastu võetud andmepaketid

Kui kontrolleriga pole WiFi-modemit ühendatud, kuvatakse **teade „WiFi-modemit pole".**

**9.4.7. Teave WiFi-modemi töö ja internetiühendus.**

Versioonide ekraanile pääsemiseks tuleb vajutada nuppu

**WiFi**

**ühendused".**

**9.4.8. Diagnoos**

Kui kontroller on ekraanil „Teave", vajutage nuppu, et minna ekraanile „Diagnostika", kus on loetletud iga registreeritud probleemi teave ning selle täpne kellaaeg ja kuupäev. Kui probleeme on rohkem kui 4, näitavad nupud

vastavalt järgmisele või eelmisele lehele. Hoides all nuppu „Menüüs" kauem kui 2 sekundit, kustutatakse kogunenud

kõik

diagnostikateave. Tärni sümbol tähistab viimast ja viimati registreeritud teavet.

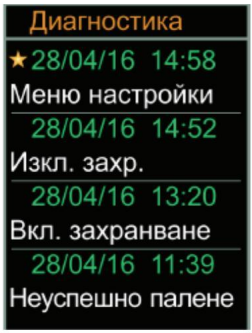


Sellel ekraanil kuvatavad teated on esitatud **tabelis** 5.

Sõnumeid 1 kuni 13 kuvatakse ka registreeritud veateatena. põhiekraani alumisel real.

| | |
|---|---|
| ÿ | **Kui veateated kuvatakse punaselt põhiekraani allosas saab neid järgmistel viisidel kustutada:**<br>• **automaatselt pärast kadumist põhjus, mis viis nende ilmumiseni kõigis sõnumites koos**<br>**automaatne tühjendamine lubatud.**<br>• **vajutades ja hoides nuppu all kauem kui 2 sekundit, kui ekraan on põhirežiimis ekraanil ja millal põhjus, mis nendeni viis**<br>**ilmumine** |

Machine Translated by Google



**Tabel 5.**

| Sõnum | Kliiring | Kirjeldus |
|---|---|---|
| 1 Tagasilöök | nupuga | Tagasipõleti termostaat on rakendunud |
| 2 Katkestatud TC katla automaatselt Katkestatud katla termoandur | | |
| 3 Lühis TC-katlas | Automaatne lühis katla temperatuurianduris | |
| 4 Külmunud katel | nupuga | Rikke registreerimise kellaaeg ja kuupäev |
| 5 Süütenupp ebaõnnestus | | |
| 6 Katkestatud TC RB | automaatselt katkestatud tagapõleti termosensor | |
| 7 Lühike TC RB-s | Automaatne lühise järelpõlemise termosensor | |
| 8 Katkestatud TC katla automaatne töö. Sooja tarbevee katla termoanduri katkestus. | | |
| 9 Lühis TC-katlas | automaatne lühis soojaveeboileri termoanduris | |
| 10 Katkestatud TC Pt100 automaatselt Katkestatud suitsugaaside temperatuuriandur-Pt100 | | |
| 11 Lühis TC Pt100-s | Automaatne lühis suitsugaaside termosensoris - Pt100 | |
| 12 Kõrge temperatuur, suitsunupp | | Heitgaaside temperatuur on väga kõrge |
| 13 Ohtlik temperatuur, suits nupuga 14 | | Heitgaaside temperatuur on lubamatult kõrge |
| Seadete menüü | – | Sisestatud süsteemiseadete menüüdesse |
| 15 Moodulit ei kasutata | – | Puudub ühendus "Executoriga" |
| 16 Sisaldab toiteplokki | – | Sisselülitamise kellaaeg ja kuupäev |
| 17 Toiteallika väljalülitamine | – | Voolukatkestuse kellaaeg ja kuupäev |
| 18 Algus | – | Kontrolleri taaskäivituse salvestamine |

## 10. TÖÖSEADED

## PARAMEETRID

### 10.1. Tööparameetrite muutmise viisid

Kontrolleri tööks vajalike parameetrite seadistamisel näeb ekraan välja sarnane ühele järgmistest vaadetest:

• Valik loendist – punane joon tähistab märgitud rida.
nupud punast joont. Nupu vajutamine valib liigub
esiletõstetud rea valiku, sisenedes vastavasse sätete kõik
ekraanile. Kui ekraani nähtava osa all on rohkem ridu, on seal allapoole suunatud nool. Kui ekraani nähtava osa kohal on rohkem ridu, on seal ülespoole suunatud nool. Kui rea paremal küljel on nool, siis ei sisene see sätete ekraanile, vaid täiendavasse valiku alammenüüsse. Kui see on praegu valikumenüü all edasi vaadatud, lülitub nupu vajutamine eelmisele valikumenüüle.

• Seadistuskuva – Pärast sellisele ekraanile sisenemist ilmub roosa tähistus esimese parameetri juures kuvatakse raam, mis näitab, et see parameeter on muudetav. Nuppude abil saab märgistuse muuta. raami saab paigutada parameetrile, mida soovite muuta, liigutades vastavalt vasakule paremale või üles/alla. Nuppudega saab esiletõstetud Parameetrit saab muuta selle väärtust suurendades või vähendades või vastavalt valides või vabastades. Parameetriväljad on järgmist tüüpi: numbrilised parameetrid, märkeruudud lubatud/keelatud (valitud/valimata) võimalike väärtustega või tekstiväärtuste loend. Numbriliste parameetrite puhul kontrollitakse lubatud kõrvalekallete olemasolu.

Machine Translated by Google



väärtused ja kui need saavutatakse, siis vastav parameeter peatub
muutub, hoolimata lühikesest piiksust, mis kostab muutmisnupu vajutamisel.

Pärast vajalike paranduste tegemist muudetud andmete meelespidamiseks
parameetrite ja eelmisele ekraanile naasmise korral peate väljuma nupuga
(Menüü) nupp. Ilma nupuvajutuseta on ooteaeg, mille möödudes naaseb eelmine ekraan
meeldejätmata.
seni tehtud toimingud

muutused.

| | |
|---|---|
| ÿ | **Noolenuppude all hoidmisel kordub enamikul juhtudel vastava nupu funktsioon automaatselt. See kordus toimub sagedusega 5 korda sekundis, mis suureneb või**<br><br>**Vähendage valitud parameetri väärtust või liigutage märgistusraami üksikute parameetrite vahel!** |

**10.2. Kasutajamenüü. Seaded.**
Põhiekraanil menüünupu lühikese vajutusega sisenetakse kasutajaseadetega
menüüsse.
et

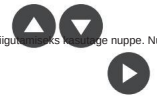

Punase joone liigutamiseks kasutage nuppe. Nupu vajutamine valib esiletõstetud
alammenüü.

**Kellaaeg ja kuupäev** – kontrollige kontrolleri kella. Selles alammenüüs kuvatakse tund,
kuupäev, minutid ja nädalapäev on parandatud. Samuti on olemas
automaatse leppimise võimalus

ülaltoodud parameetritest.

**Keel (Language)** – keele muutmine.

**Taimerid –** Põleti tööaja intervallide seadistamine ja aktiveerimine
on lubatud. Kui vähemalt üks kolmest taimerist on aktiivne, siis põleti
töötage ainult aktiivsete taimerite näidatud intervallide jooksul! Väljaspool
intervallidega lülitub põleti välja.

**Kütuse valik** – Sellest menüüst valitakse eelseadistatud kütuseprofiil.

praegu kasutatav kütus..

| | |
|---|---|
| ÿ | **Et näha selgemini, kas taimerid on aktiveeritud ja juhib põletit ja milline on nende järgmine toiming sisse lülitada/**<br><br>**väljalülitamine ja millal saate seda kuvada teavet nende kohta teabeväljadel**<br><br>**ekraani ülaosas.**<br><br>**Kui aktiivsed taimerid on sisse lülitatud ja põleti on sisse lülitatud, siis sisse/välja nupu vajutamine ja hoidmine kauem kui 2 sekundit sekundit lülitavad taimerid välja.** |

InfoBox – määrab teabe, mida kuvatakse ekraani ülaosas asuvates neljas infoboksis.

Iga välja võimalikud pealdised ja kuvatav teave on järgmised
järgneb:

• Valgustase – fotosensori poolt mõõdetud valgustase

• Korstna ventilatsiooniava. - korstnaventilaatori kiirus

• Taimerid – järgmine toiming, mida taimerid kontrollivad

• Võimsus – graanulite põletamisel saadud arvutatud hetkeline võimsus

• Temp DHW – soojaveeboileri temperatuur

• Suitsu temperatuur – heitgaaside temperatuur.

**Pumbahaldus** – määrab väliste kütteseadmete pumpade töörežiimi ning nende
sisse- ja väljalülitamise.
temperatuurid. Pumbad on nagu

Järgnevalt on toodud: küttesüsteemi pump, mis on ühendatud väljundiga PH, ja
tarbeveesoojendi pump, mis on ühendatud väljundiga PWH.

**Käsitsi täitmine** – kütuseteo või tsirkulatsioonipumpade käsitsi sisselülitamine.
See menüü on kasulik: tühja teo täitmiseks, teo sisselülitamiseks ajaühikus
söödetud graanulite hulga mõõtmiseks selle kalibreerimiseks, tsirkulatsioonipumpade
sisselülitamiseks testimiseks või nende paigaldise vedelikuga täitmiseks.

**Uus WiFi-võrk** – kui NRC-6-I on WiFi-moodul ühenduse loomiseks
Internet ja kui seda installitakse esimest korda või kui WiFi-võrku, millega see on
ühendatud, on vaja muuta, on vaja läbida

see menüü.

Digitized by Google
Maoglni Translated by Google


**10.3. Paigaldaja (teenindus) menüü. Teenindusparameetrite seaded.**

Need parameetrid on otseselt seotud süüte juhtimise, põlemise ja põleti kasutamise ohutusega. Juurdepääs neile on võimalik olla piiratud koodiga, mille saab määrata **"Teenuse seadetes" -> menüü „Muuda koodi“.** Teenuse seadete avamiseks vajutage ja hoidke all nuppu **"Menüü"**

üle 2 sekundi. Kui pääsukood on lubatud, kuvatakse selle sisestamise ekraan.

ilmuvad esimesena.

Pärast pääsukoodi õiget sisestamist ilmub ekraan hooldusseadete menüüde valimiseks. Pange tähele, et kontroller

NPBC-V4C toetab kuni nelja erineva profiiliga töötamist erinevad kütused. Mõned sätted ei sõltu kasutatavast kütusest ja on kõikidele kütustele ühised. Siiski on palju parameetreid mis sõltuvad kütusest, mille jaoks

on ette nähtud ja seetõttu tuleb kõigepealt valida üks kütustest.

Kütuste nimed on: **Fuel1, Fuel2, Fuel3** ja **Fuel4.** Kui valikurea järel on paremnool, siis hüpatakse uue valiku juurde.

alammenüü:

**10.3.1. Kütusest sõltumatud hooldusseaded.**

**Varustus** – sellest menüüst saab valida põleti lisaelementide olemasolu või puudumise, samuti põleti töö polaarsuse.

ruumitermostaadi kontaktid on seatud

või

sisendiga OD ühendatud sundseiskamisahel.

**Põhiseaded** - siin saab määrata sisemise teo (lisapõleti) juhtimismeetodi, katla maksimaalse lubatud küttetemperatuuri, teo kütusemahu ja selle, kas puhastusventilaatori väljundil (FC) peaks olema täiendav ooteaeg, kui

kõik

kasutatakse lineaarse ajami juhtimiseks, et tal oleks aega oma algseisundisse naasmiseks olekus pärast edasiliikumist.

**Tulekahju tuvastamine** – Määratakse, milline peaks olema fotosensori valgustugevus. süttinud või kustutatud tulekahju tuvastamiseks ja kui kaua see peaks olema mõõdetud

valgustus äratundmise tagamiseks.




Tuli loetakse põlenuks, kui fotosensor mõõdab taset üle 100 kauem kui 20 sekundit.

Tulekahju loetakse kustutatuks, kui fotosensor mõõdab taset alla 40 kauem kui 60 sekundit.

**Võimsuse modulatsioon** - Katla seatud ja mõõdetud temperatuuride erinevusi reguleeritakse ning kui need on saavutatud, lülitutakse ühelt võimsuselt teisele.

Samuti on seatud töötingimused tule **"säilitamise"** võimsuse, ooteaja ja maksimaalse ülekuumenemise temperatuuri jaoks, mille järel põleti peaks kustuma.

**Termostaadi juhtimine** – siin seadistatakse põleti võimsuse vähendamise viis, kui ruumitermostaat on aktiveeritud ja pumbad töötavad.

juhitakse režiimis **"Küte".** Selles režiimis, pärast ruumitermostaadi käivitumist, kui põleti on töötanud näiteks võimsusel P3, jääb see sellele võimsusele allpool määratud ajaks.

ja seejärel lülitage võimsusele **P2, P1** ja **"Hold".** Toite säilitamine on hoitakse menüüs **"Teenuseseaded" -> "Võimsuse modulatsioon"** real **"Aeg"** seadistatud aja jooksul . Need seaded vastutavad kütteseadmele tarnitava võimsuse sujuva vähendamise eest.

kui oodatav toatemperatuur on saavutatud.

**Väljundi test** – selle menüü kaudu saab kõiki kontrolleri väljundeid otse juhtida. Selle juhtimise võimaldamiseks peab põleti olema sisse lülitatud.

välja lülitatud.

Maksimaalne tegevusaeg on ette nähtud

Machine Translated by Google



selles menüüs ilma ühtegi nuppu vajutamata 5 minuti jooksul. Seejärel lülitatakse väljundid välja ja kuvatakse esiekraanil.

**10.3.2. Kütusest sõltuvad hooldusseaded.**

Nende sätete sisestamiseks peate minema hooldussätete põhiekraanile reale **„Põlemise seadistused“,** vajutama nuppu „Kütus“ ja seejärel uuesti , seejärel valige nuppu .

**Puhastamine** – see menüü määrab puhastustsüklite kestuse koos peamise ja abipuhastusventilaatori tööajaga. Siin saab määrata, kas automaatsed puhastustsüklid peaksid toimuma ja millise intervalliga. Automaatsed puhastustsüklid toimuvad järgmises järjekorras: kustutamine, puhastamine pärast kustutamist ja taassüütamine.
Puhastusprotseduurid viiakse läbi enne süütamist (Start-rida), pärast kustutamist või automaatse puhastamise ajal (Stop-rida) ja siis, kui a
"Tagasipõlemise" häire on registreeritud (häire rida).

**Süütamine** – selle menüü kaudu saab seadistada süütamiskatsete arvu (süütekatsed), kütuseteo tööaega esimese graanulite doosi laadimiseks (Laadimine), korstnaventilaatori kiirust kogu süütamisperioodi jooksul (Korstnaventilaator) ja iga kolme süüteastme maksimaalset kestust, samuti korstnaventilaatori kiirust.
peamine

ventilaator läbi iga etapi.

| | |
|---|---|
| ÿ | **Kui fotosensor tuvastab põleva tulekahju, süüteprotseduur vt läheb kohe katki ja läheb soojenduseks!** |

**Soojendus** – reguleerib sujuvat soojenemisprotsessi, et stabiliseerida tuld pärast selle süütamist. Ülemine väli määrab ventilaatorite, pea- ja korstna kiiruse ning esimese doosi põlemisperioodi kestuse (kestus [sek]). Esimese doosi põlemise ajal uusi graanuleid ei lisata. Alumises väljas määratakse iga võimsuse hoidmisaeg võimsuse sujuva suurendamise käigus väikseimast P1-st kuni nimivõimsuse saavutamiseni.

vastavalt boileris oleva vee temperatuurile.

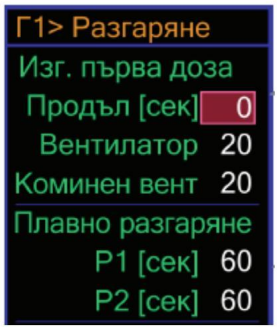


Väljatoode **(sek)** - ooteaeg
esimese annuse põletamiseks ja kiiruseks
ventilaatorid

**Sujuv põlemine** – pärast esimese doosi põletamist kestab 60 sekundit
võimul
P1 ja veel 60 P2 võimsusega.

**Power P1, Power P2, Power P3, Hooldus** – sama tüüpi menüüd
iga võimsuse tööparameetrite seadistamiseks alates väikseimast
P1 tule säilitamise ajaks. Graanulite koguse täpseks doseerimiseks määrake
**portsjoni rida,** mis näitab kütuse tööaega.
puur ja **tsüklirida,** mis on aeg kahe kütuse etteande perioodi vahel. Selleks, et tuli
korralikult põleks, tuleb seda varustada
sobiva õhuhulgaga. Seetõttu peamiste kiiruste
ventilaator **(rida Ventilaator)** ja korsten **(rida Korstna ventilatsiooniava)** peavad samuti olema
komplekt .




**Võimsusväli** - Arvutatud võimsus kütteväärtuse 5kWh/kg põhjal.

**See parameeter ei ole parandatav!**

Soovitame teil võimsuseks seadistada P3.

Machine Translated by Google



maksimaalsest võimsusest, mida soovite põletist saada. Võimsus P2 peaks olema 50% P3-st ja P1 peaks olema 20% P3-st. Sellise seadistusega on kontrolleril võimalik sujuvalt moduleerida põleti võimsust vahemikus 20 kuni 100%, muutes võimsust vajadusel iga uue tsükliga. Näiteks kui vajate 75% võimsust, lülitub kontroller võrdsete ajavahemike järel võimsuselt P3 võimsusele P2 ja seejärel tagasi võimsusele P3. Seega saab keskmist võimsust vähendada järgmisele (100 + 50) / 2 = 75. Lülitusaeg sõltub kogu süsteemi inertsist ja menüüs **"Teenuseseaded" -> "Võimsusmodulatsioon" seadistatud temperatuuride erinevustest.**

Kahe võimsuse vaheline lühim lülitusintervall võib olla üks tsükkel, mis on umbes 20-30 sekundit. Nii lühikese lülitusperioodi jooksul ei muutu kütteseadme temperatuur nii palju, et te tunneksite võimsuse pulsatsiooni. Lisades **"Sustain" võimsust,** mis on väiksem kui P1, saab põleti rohkem laiem modulatsioonivahemik.

| | |
|---|---|
| ÿ | **Võimsuse säilitamise parameetrite määramisel on oluline mitte lubada sellist suurenemist kahe graanulite söötmise vahelises tsüklis, et ülemises kambris olevad graanulid põlevad ja teevad mitte lahkuda**<br><br>**piisavalt kuumust, et järgmised graanulid süüdata!** |

**Vahepealne puhastus** – see menüü seadistab lisavaliku, mis NPBC-V3C kontroller võimaldab nn **"vahepealset puhastust".** Idee on selles, et kui põleti töötab normaalselt, siis lihtsalt suurenda ventilaatorite kiirus, mis tõstab seda ajutiselt tule temperatuur ja see annab tulemuseks terviklikuma tulemuse räbu ja tuha põletamine. Mehaanilist puhastusmehhanismi, mis on ühendatud FC väljundiga, saab kasutada ka perioodiliselt tulekahju ajal aktiveerimiseks, et kraapida maha kleepunud räbu või tuhk. Selleks tuleb märkida rida **"FC väljund"** ja võib-olla eemaldada linnuke rea **"Muuda ventilatsiooniava"** eest.




**10.4. Lubage puhverpaagi juhtimine.**

Pelletipõleti tööd saab juhtida puhverpaagi temperatuuri järgi ja selleks tuleb paigaldada põletikomplekti puhverpaagi jaoks ette nähtud andurid.

puhver. Režiimi aktiveerib teenus

Menüü **"Riistvara" .**

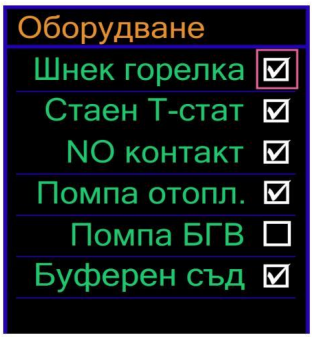

Machine Translated by Google



Põleti maksimaalse temperatuuri reguleerimisel kuvatakse teave puhvri temperatuuri reguleerimise kohta.




Teenindusmenüü alammenüüs **"Põhiseaded"** saate reguleerida puhverpaagi hüstereesi.



Digitized by Google
Original Translated by Google



| Reguleeritavate parameetrite ulatus | | | | | | Vaikimisi | | | | | |
|---|---|---|---|---|---|---|---|---|---|---|---|
| Menüü | Parameeter | | Ainus üks | Min Max | Pell | 25 | Pell 30 | Pell 40 | Pell 70 | Pell 90 | Pell 150 |
| Ekraani heledus | | | tase | 2 | 10 | 7 | 7 | 7 | 7 | 7 | 7 |
| Kontroll pumbad | Pump küte | Lülita sisse | °S | 10 80 | | 50 | 50 | 50 | 50 50 50 | | |
| | | Hüsterees | °S | 1 | 20 | 5 | 5 | 5 | 5 | 5 | 5 |
| | Pump BGV | Ajutine BGV | °S | 10 | 70 | 45 45 45 | | | 45 45 45 | | |
| | | Hüsterees | °S | 1 | 20 | 5 | 5 | 5 | 5 | 5 | 5 |
| Põhiline peal | Auger põleti | Töö | % | 100 500 300 300 300 300 300 300 300 | | | | | | | |
| | | Lisasekundid 00 | | | 30 | 00 00 00 | | | 00 00 00 | | |
| | Maks. temperatuur | | °S | 35 | 90 | 85 85 85 | | | 85 85 85 | | |
| | Augeri kütusemaht | | kg/h | 0,5 2000 24 | | | 24 | 24 | 24 24 24 | | |
| ära tundma navaan tuleksitja | Põlemine | | tase | 0 | 150 100 100 100 100 100 100 100 | | | | | | |
| | | | sekundit 10 240 20 | | | | 20 | 20 | 20 20 20 | | |
| | Kustutamine | | tase | 0 | 150 40 40 40 | | | | 40 40 40 | | |
| | | | sekundit 10 500 60 | | | | 60 | 60 | 60 60 60 | | |
| Modulaar-tsioon võimsus | P3ÿ | | °S | 2 | 30 | 8 | 8 | 8 | 8 | 8 | 8 |
| | P2D | | °S | 1 | 29 | 4 | 4 | 4 | 4 | 4 | 4 |
| | P1D | | °S | 0 | 28 | 0 | 0 | 0 | 0 | 0 | 0 |
| | Aeg | | minutit | 0 | 120 30 | | 30 | 30 | 30 30 30 | | |
| | Ülekuumenemine | | °S | 00 | 20 | 5 | 5 | 5 | 5 | 5 | 5 |
| Puhastusvahend-välja | Alusta | Ventilatsioon | sekundit 0 | | 600 180 180 180 180 180 180 180 | | | | | | |
| | | FC | sekundit 0 | | 250 | 0 | 0 | 0 | 0 | 0 | 0 |
| | Stopp | Ventilatsioon | sekundit 0 | | 600 180 180 180 180 180 180 180 | | | | | | |
| | | FC | sekundit 0 | | 250 20 | | 20 | 20 | 20 20 20 | | |
| | Häireventiil. | | sekundit 0 | | 600 180 180 180 180 180 180 180 | | | | | | |
| | | FC | sekundit 0 | | 250 20 | | 20 | 20 | 20 20 20 | | |
| | Tsükkel Automaatne puhastus | | minutit 10 990 180 180 180 180 180 180 180 | | | | | | | | |
| Põlemine | Põlemiskatsed | | number | 0 | 5 | 1 | 1 | 1 | 1 | 1 | 1 |
| | Laadimine | | sekundit 1 | | 240 30 | | 30 | 35 | 35 35 40 | | |
| | Kominen vent. | | kiirus | 0 | 100 | 0 | 0 | 0 | 0 | 0 | 0 |
| | 1. etapp | | sekundit 0 | | 600 120 120 120 120 120 120 120 | | | | | | |
| | | | kiirus | - | - | - | - | - | - | - | - |
| | 2. etapp | | sekundit 10 540 120 120 120 120 120 120 120 | | | | | | | | |
| | | | kiirus | 0 | 100 | 15 | 15 | 15 | 15 | 15 | 15 |
| | 3. etapp | | sekundit 10 540 60 | | | | 60 | 60 | 60 60 60 | | |
| | | | kiirus | 0 | 100 20 | | 20 | 20 | 20 20 20 | | |

Google Translated by Google



| Reguleeritavate parameetrite ulatus | | | | | Vaikimisi | | | | | |
|---|---|---|---|---|---|---|---|---|---|---|
| Menüüparameeter üks- | | ca | Min Max Pell | | 25 | Pell 30 | Pell 40 | Pell 70 | Pell 90 | Pell 150 |
| Lahtihantatamine haiget | Jätka- füüsilisus | sekundid | 0 | 300 | 0 | 0 | 0 | 0 | 0 | 0 |
| | Ventilaator | kiirus | 0 | 100 | 20 | 20 | 20 | 20 | 20 | 20 |
| | Korstna ventilatsiooni kiirus | | 0 | 100 | 20 | 20 | 20 | 20 | 20 | 20 |
| | R1 | sekundit 10 | | 600 | 60 | 60 | 60 | 60 | 60 | 60 |
| | R2 | sekundit 10 | | 600 | 60 | 60 | 60 | 60 | 60 | 60 |
| Võimsus P1 | Portsjon | sekundit 0,1 | | 25.0 | 1.8 | 1.8 | 3.0 | 3.0 | 1.8 | 3.0 |
| | Tsükkel | sekundid | 4 | 120 | 20 | 20 | 20 | 20 | 20 | 20 |
| | Ventilaator | kiirus | 0 | 100 | 18 | 18 | 18 | 17 | 15 | 17 |
| | Korstna ventilatsiooni kiirus | | 0 | 100 | 25 | 25 | 25 | 25 | 25 | 25 |
| Võimsus P2 | Portsjon | sekundit 0,1 | | 25.0 | 3.0 | 3.0 | 5.0 | 5.0 | 3.1 | 5.1 |
| | Tsükkel | sekundid | 4 | 120 | 20 | 20 | 20 | 20 | 20 | 20 |
| | Ventilaator | kiirus | 0 | 100 | 20 | 20 | 20 | 20 | 22 | 32 |
| | Korstna ventilatsiooni kiirus | | 0 | 100 | 50 | 50 | 50 | 50 | 50 | 50 |
| Võimsus P3 | Portsjon | sekundit 0,1 | | 25.0 | 6.0 | 6.5 | 10.0 | 10.0 | 6.2 | 10.2 |
| | Tsükkel | sekundid | 4 | 120 | 20 | 20 | 20 | 20 | 20 | 20 |
| | Ventilaator | kiirus | 0 | 100 | 32 | 32 | 29 | 26 | 35 | 50 |
| | Korstna ventilatsiooni kiirus | | 0 | 100 100 100 | | | 100 | 100 | 100 100 | |
| tugi- või | Portsjon | sekundit 0,1 | | 25.0 | 2.0 | 2.0 | 2.0 | 2.0 | 2.0 | 2.0 |
| | Tsükkel | sekundid | 4 | 120 120 120 | | | 120 | 120 | 120 120 | |
| | Ventilaator | kiirus | 0 | 100 | 8 | 8 | 8 | 8 | 8 | 8 |
| | Korstna ventilatsiooni kiirus | | 0 | 100 | 5 | 5 | 5 | 5 | 5 | 5 |
| Vahepeal puhastatud. | Tsükkel | minutit | 1 | 15 | 30 | 30 | 30 | 30 | 30 | 30 |
| | Pikaajaline. | sekundid | 4 | 120 | 10 | 10 | 10 | 10 | 10 | 10 |
| | Peaventilatsiooni kiirus | | 0 | 100 | 50 | 50 | 50 | 50 | 50 | 80 |
| | Korstna ventilatsiooni kiirus | | 0 | 100 | 0 | 0 | 0 | 0 | 0 | 0 |
| Kontroll alates termostaat | P3 | sekundit 10 | | 240 | 60 | 60 | 60 | 60 | 60 | 60 |
| | R2 | sekundit 10 | | 240 | 60 | 60 | 60 | 60 | 60 | 60 |
| | R1 | sekundit 10 | | 240 | 60 | 60 | 60 | 60 | 60 | 60 |
| ohutu- ness | Hoiatus> | °S | 150 300 200 200 200 200 200 | | | | | | 200 200 | |
| | Kustutamine> | °S | 151 350 220 220 220 220 | | | | | | 220 220 | |

Google Translate
Machine Translated by Google



## 11. PELLETIPÕLETI PELL v.2 TEHNILISED KARAKTERISTIKUD

### 11.1. PELL-graanulipõleti elemendid

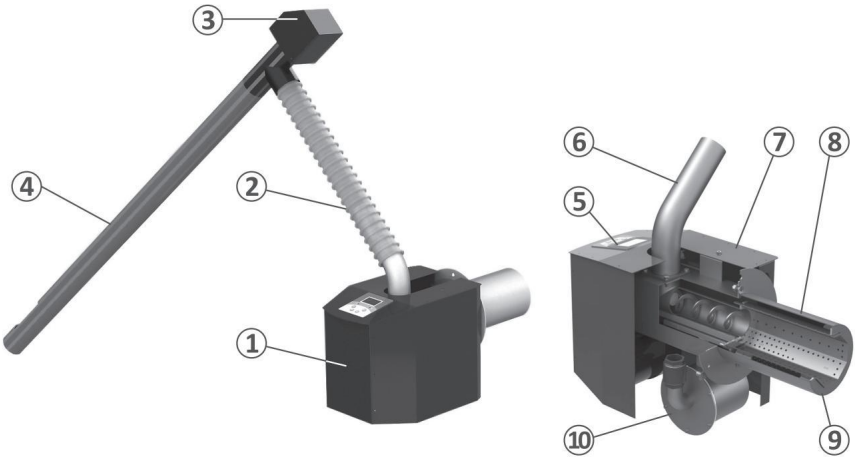


**Skeem 8. Pell v.2 põleti elemendid**

**1. Pelletipõleti Pell; 6. Pealevoolutoru;**

**2. Paindlik toru;** **7. Põleti korpus;**

**3. El. kütusetigu mootor; 4. Tigu jaoks** **8. Põlemiskambri korpus;**

**graanulite automaatne etteandmine; 9. Põlemiskamber;**

**5. Mikroprotsessori juhtimine;** **10. Isepuhastuv süsteem;**

Machine Translated by Google



## 11.2. Tehnilised parameetrid

| | | Pell 25 | Pell 30 | Pell 40 | Pell 70 | Pell 90 | Pell 150 |
|---|---|---|---|---|---|---|---|
| Nimivõimsus kW | | 25 | 30 | 40 | 70 | 90 | 150 |
| Min./max. võimsus kW 5÷25 10÷30 10÷40 15÷70 30÷90 50÷150 | | | | | | | |
| Energiatarve: Süüteprotsessis | Sisse | ~400 | ~400 | ~400 | ~400 | ~400 | ~400 |
| Töörežiimis | Sisse | ~ 60 ÷ 70 | ~ 60 ÷ 70 | ~ 60 ÷ 70 | ~ 70 ÷ 110 | ~ 70 ÷ 110 | ~ 70 ÷ 110 |
| Isepuhastuval režiimil | Sisse | ~1300 | ~1300 | ~1300 | ~1300 | ~1300 | ~1300 |
| Toide V/Hz ~230/50 ~230/50 ~230/50 ~230/50 ~230/50 ~230/50 | | | | | | | |
| Mõõtmed Kõrgus H | mm | 575 | 575 | 575 | 575 | 575 | 650 |
| Pikkus L / Laius B | mm | 615/245 | 615/245 | 700/300 | 750/350 | 750/350 | 750/350 |
| Minimaalne soovitatav põlemine kambri suurus Kõrgus | mm | 250 | 350 | 350 | 350 | 500 | 500 |
| Laius | mm | 250 | 390 | 450 | 450 | 500 | 500 |
| katla peal Sügavus | mm | 390 | 550 | 550 | 600 | 450 | 800 |
| Nõutav korstna tõmme Pa | | 25 | 25 | 27 | 30 | 32 | 40 |
| Katla ühenduskomplekt | | P | P | P | P | P | P |
| Võimsuse seadistus Tõhusus kütuseprotsess | | P | P | P | P | P | P |
| | % | 96 | 96 | 96 | 96 | 96 | 96 |
| Pühendunud soojus | % | 92 | 92 | 92 | 92 | 92 | 92 |
| Põleti kaal kg | | 26 | 27 | 30 | 37 | 51 | 55 |
| Põleti korpus Pikkus | A, mm | 390 | 390 | 390 | 390 | 390 | 390 |
| Laius | B, mm | 245 | 245 | 245 | 245 | 245 | 330 |
| Kõrgus | C, mm | 360 | 360 | 360 | 360 | 360 | 410 |
| Korpuse põlemiskamber Läbimõõt | D, mm | 140 | 140 | 170 | 170 | 170 | 210 |
| Pikkus | E, mm | 220 | 220 | 300 | 340 | 340 | 340 |
| Toitetoru pikkus Läbimõõt | G, mm | 60 | 60 | 60 | 60 | 60 | 60 |
| | Mina, mm | 250 | 250 | 250 | 250 | 250 | 250 |
| Isepuhastuv süsteem P | | P | P | P | P | P | P |
| Sisseehitatud mikroprotsessori juhtimine U | | P | P | P | P | P | P |
| Põleti leegi pikkus* F, mm 750 | | | 800 | 1000 1500 | | 1600 2000 | |
| Kütusepuur Pikkus Läbimõõt | M, mm | 75 | 75 | 75 | 75 | 75 | 75 |
| | | 1500 | 1500 | 1500 | 1500 | 1500 | 1500 |
| Paindliku toru pikkus | N, mm | 60 | 60 | 60 | 60 | 60 | 60 |
| | | 700 | 700 | 700 | 700 | 700 | 700 |
| Puuri kaal kg | | 6 | 6 | 6 | 6 | 6 | 6 |

Digitized by Google
Original from Tartu Ülikool
Digitized by Google



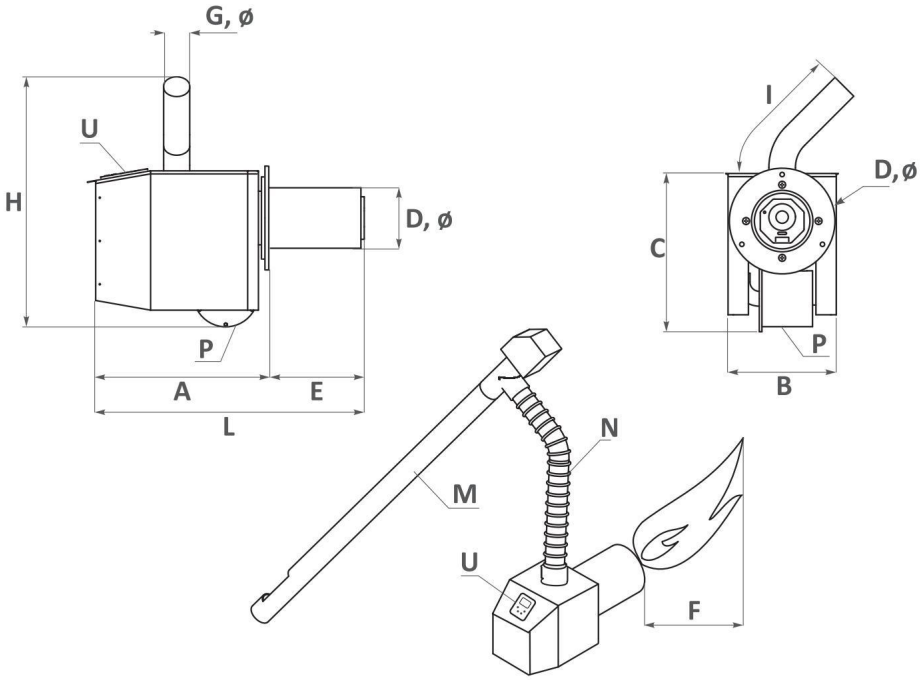


**12. RINGLUSSEVÕTMINE JA JÄÄTMETÖÖTLUS**

Pakkematerjal tuleb anda taaskasutusse vastavalt kohalikele eeskirjadele ja nõuetele.

Iga toote elutsükli lõpus tuleb see utiliseerida komponendid vastavalt regulatiivsetele nõuetele.

Vastavalt elektri- ja elektroonikaseadmete jäätmete direktiivile 2002/96/EÜ seadmete puhul on kõrvaldamine väljaspool tavapärast olmejäätmete voogu lubatud nõutav. Need tuleb töötlemiseks saata volitatud ettevõttesse mis vastab kaitse nõuetele

keskkond. Vana

seadmed tuleb koguda eraldi muudest jäätmetest materjalide taaskasutamiseks, mis

sisaldavad kahjulikke aineid

tervisele ja keskkonnale. Metalliline

osad, aga ka mittemetallist osad

müüakse litsentseeritud kogumisorganisatsioonidele

metallilised või mittemetallilised jäätmed, mis on ette nähtud ringlussevõtuks.

Neid ei tohiks kohelda kodumaiste

jäätmed.



Google Translated by Google
Machine Translated

Machine Translated by Google

ISO 9001:2008
BUREAU VERITAS
Certification

CE

new energy systems

**tel.: +359 700 17 343**

**www.burnit.bg**